AXOR

AXOR Citterio M
ééngreeps douchemengkraan
Oppervlakken: **Polished Gold Optic** Artikelnummer: **34620990**

- geschikt voor 1 functie
- installatie met hartafstand 150 mm ± 16 mm
- max. waterdoorstroom bij 3 bar: 26 l/min
- duurzame keramisch kardoes
- minimale bedrijfsdruk: 1 bar
- maximale bedrijfsdruk: 10 bar
- SafetyFunctie maximale warm water temperatuur vooraf instelbaar
- terugslagklep
- G ½ slangaansluiting (universeel)
- Kiwa K6161_Mechanical Mixers EN817

Artikeldetails

Vrijblijvende advies verkoopprijs excl. BTW	825,00 €
Vrijblijvende advies verkoopprijs incl. BTW	998,30 €

Productfoto

Maattekening

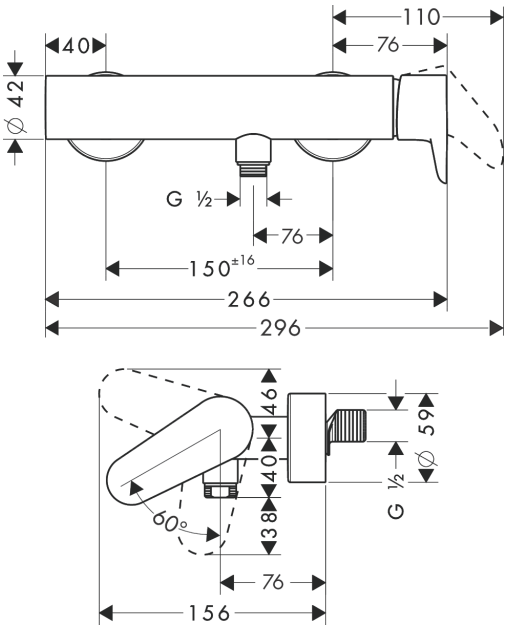

AXOR Citterio M
ééngreeps douchemengkraan
Oppervlakken: **Polished Gold Optic** Artikelnummer: **34620990**

Doorstroomdiagram

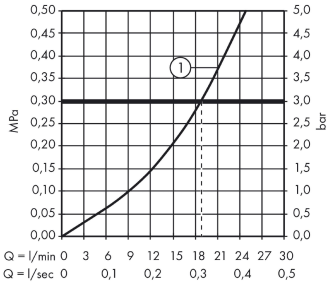

Shower outlet with 1B-resistance