AXOR

AXOR Citterio M
4-gats tegelrandmengkraan afbouwdeel met stopkraan met rechte greep
Oppervlakken: **Polished Gold Optic** Artikelnummer: **34454990**

- Bestaat verder uit: 4-gats tegelrand badmengkraan, handdouche, douchehouder
- voorsprong uitloop 190 mm
- inbouwmontage
- Straalsoort kraan: normale straal
- Straalsoort handdouche: Rain krachtige regenstraal, RainAir volle zachte regenstraal, WhirlAir
- doucheslang max. 1,10 m uittrekbaar
- keramische bovendelen warm/koud 90°
- omstelling met automatische reset

Artikeldetails

Vrijblijvende advies verkoopprijs excl. BTW	2.203,40 €
Vrijblijvende advies verkoopprijs incl. BTW	2.666,20 €

Technologie

AirPower

Productfoto

Maattekening

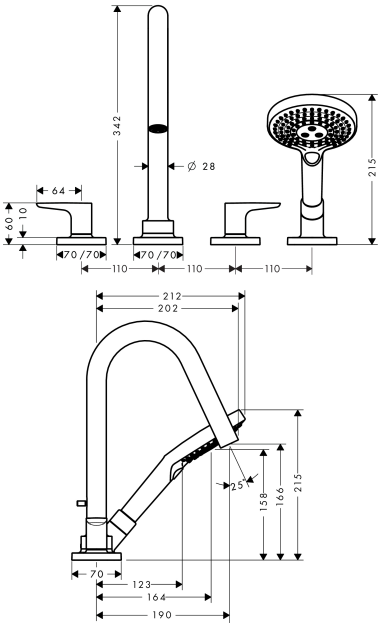

AXOR

AXOR Citterio M
4-gats tegelrandmengkraan afbouwdeel met stopkraan met rechte greep
Oppervlakken: **Polished Gold Optic** Artikelnummer: **34454990**
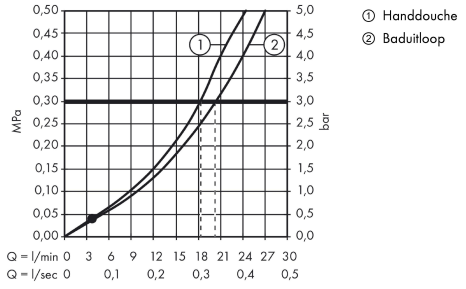
Doorstroomdiagram