AXOR

AXOR Montreux
thermostaat afbouwdeel met kruisgreep
Oppervlakken: **Polished Gold Optic** Artikelnummer: **16810990**

- max. waterdoorstroom bij 3 bar: 43 l/min
- thermostaatkardoes
- SafetyStop temperatuurbegrenzing 38°C
- SafetyFunctie maximale warm water temperatuur vooraf instelbaar
- inbouwmontage
- Kiwa K11292_Thermostatic Mixers EN1111

Artikeldetails

Vrijblijvende advies verkoopprijs excl. BTW	1.066,00 €
Vrijblijvende advies verkoopprijs incl. BTW	1.289,80 €

Productfoto

Maattekening

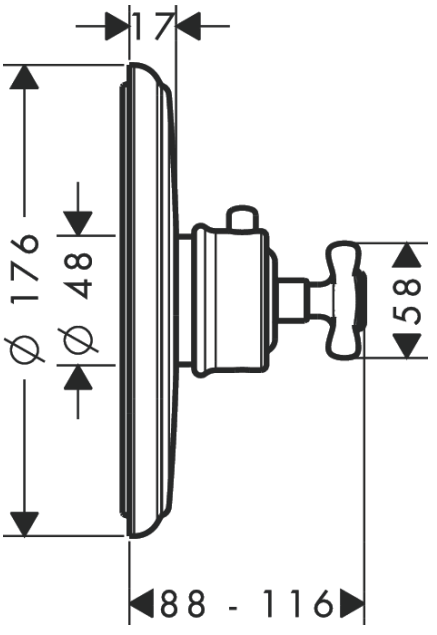

AXOR Montreux
thermostaat afbouwdeel met kruisgreep
Oppervlakken: **Polished Gold Optic** Artikelnummer: **16810990**
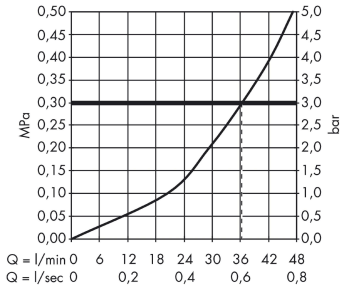
Doorstroomdiagram